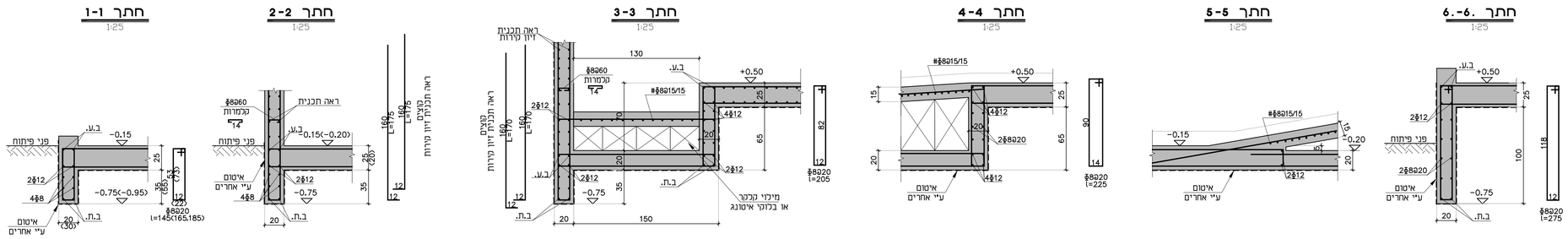

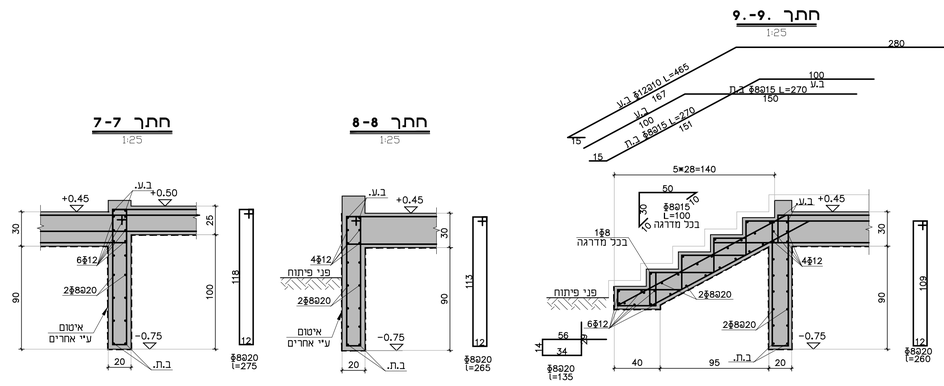

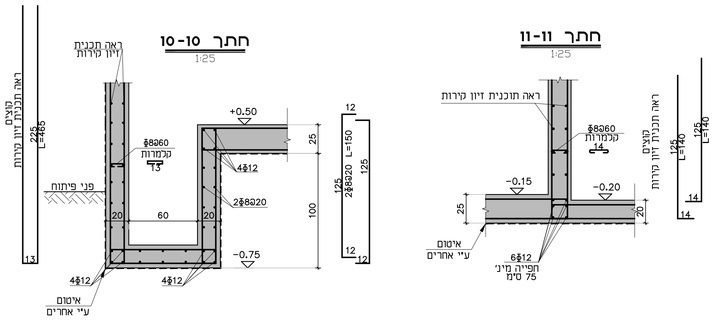

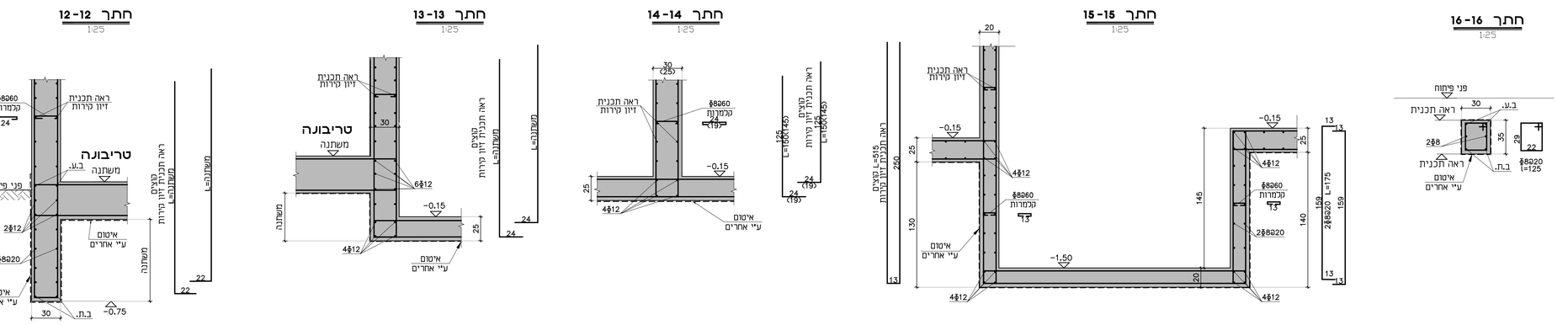

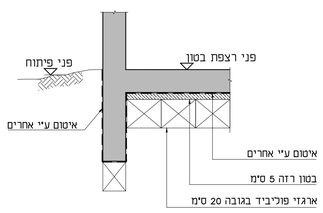

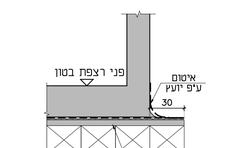

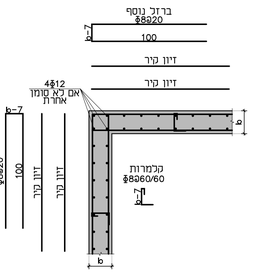

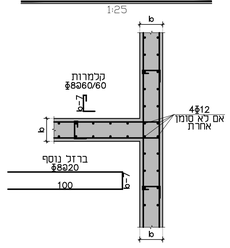

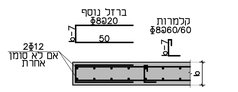

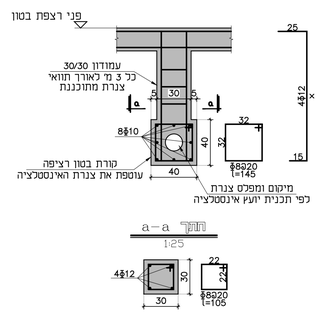

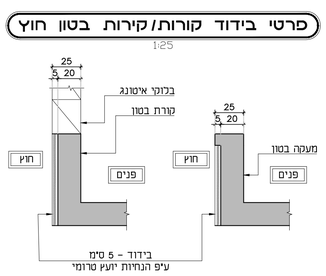

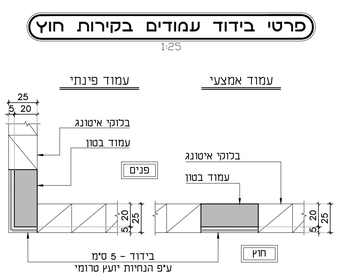

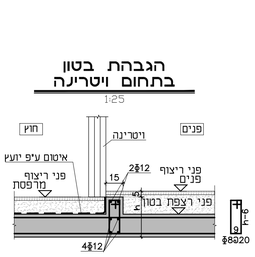

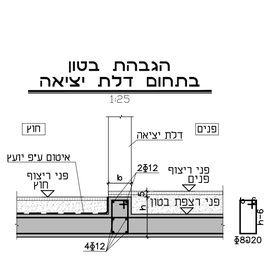

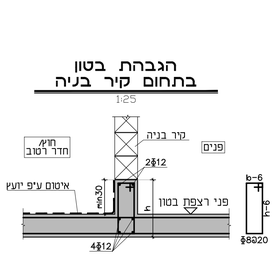

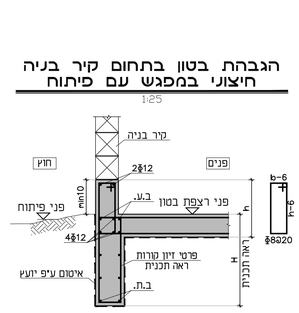

חפיית זיון אופקי:

חפייה מינימלית

16	14	12	10	8	ϕ
100	85	75	60	60	ס"מ

שינויים	תאריך	חתימה

למכרז	05.02.2026	
מהדורה	תאריך	תפוצה

אדריכל, קונסט, מעצב אור, מעצב פיתוח/גיון, אקוסטיקה, בטיחות, איטום, יועץ קרקע, חניה ופיתוח, נגישות, חשמל, מים

ביצוע תכנית מותנה בקבלת היתר בניה כחוקי

העמדת המבנה וקביעת גבהים
ע"פ תכנית רישוי ועי"מ מודד מוסמך

הערות:

1. ביצוע השלד בהתאם לתקן ישראלי 1923-עבודות בטון יצוק באתר.
2. סוג הבטון
   2.1 סוג הבטון ב-30
   2.2 יחס מקסימלי מים צמנט ותכולת צמנט מינימלית תהיה בהתאם לדרגת החשיפה, כאמור בטבלה 11 בתקן ישראלי 118.
   דרגת חשיפה - 3
   2.3 אגרגט מקסימלי בקוטר 25 מ"מ בתקרות
   1-19 מ"מ בקירות, קורות ועמודים.
   2.4 שקיעה "5 בתקרות ו-"6 בקורות, קירות ועמודים.
3. סוג הפלדה : (φw) פלדה מצולעת פ-400 רתיכה,
   (φ) פלדה מצולעת פ-500 רתיכה,
   (φ) רשת רקמת פלדה.
4. יש לקרוא תכנית זו ביחד עם תכניות האדריכל, הקונסטרוקציה ושאר היועצים.
5. כיסוי לזיון:
   - באלמנטי בטון תת-קרקעים 4 ס"מ
   - באלמנטי בטון חשוף 4 ס"מ
   - באלמנטי בטון הבאים במגע עם מים 5 ס"מ
   - בעמודים, תקרות, קורות, קירות בטון וממ"דים 3 ס"מ.
6. על המפקח באתר לבדוק עבודות הזיון, ולאחר אישורו על המפקח להזמין נציג ממשרדנו לביקורת בהתראה של 48 שעות.

שים לבו פלדת הזיון פ-500

מקרא:

- עמודים/ קירות מתחילים
- עמודים/ קירות לא עולים
- עמודים/ קירות ממשיכים

אין בשליחת התכנית ב-DWG משום הרשאה ככל מאן דהו, לעשות שימוש כלשהו בתכנית המצ"ב ללא רשות משרדנו בכתב.
תוכן הקובץ שנשלח וכל הזכויות בתכנית המצורפת שייכות למשרדנו.

הקבלן אחראי למידות ולגבהים, עליו לבדוק מידות באתר.
יש להודיע מיד למתכנן על כל אי התאמה או טעות.

שם המזמין:
עיריית להבים

שם הפרויקט:
היכל תרבות להבים

שם התכנית: **חתכים ופרטים רצפה במפלס -0.15**

מס עבודה: 005-003

לביצוע ☒ למכרז ☐ לעיון ☐ מהדורה 1

קובץ במחשב: 005-003-020.dwg

מס' גיליון: 005-003-021

קנה מידה: 1:50 1:25

תאריך: 05.02.2026

מתכנן: שעיה גלינסקי
שרטט: טניה מליחוב
אישר: שעיה גלינסקי

נופר אדריכלים ומתכנני ערים בע"מ
NOFAR Architects & Urban Planners Ltd.
נחלת יצחק 32 תל אביב
Fax +972 3 6918787 Tel +972 3 6918585
32 Nahalat Yitzhak st. Tel Aviv 6744824
Web www.nofararchitects.com
Mail Office@nofararchitects.com

גלינסקי מהנדסים
רחוב פרנץ אופנהיימר 4, משרד 207, קומה 2, נתניה
כתובת למשלוח דואר: בוסל 8 נתניה, מיקוד 4236104
טל: 09-7689563
E-mail: Shaya@galinsky-eng.com