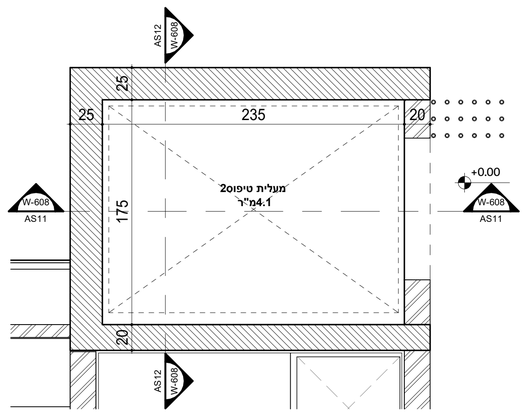

1 | עבודה קומת קרקע מעלית
1 : 25

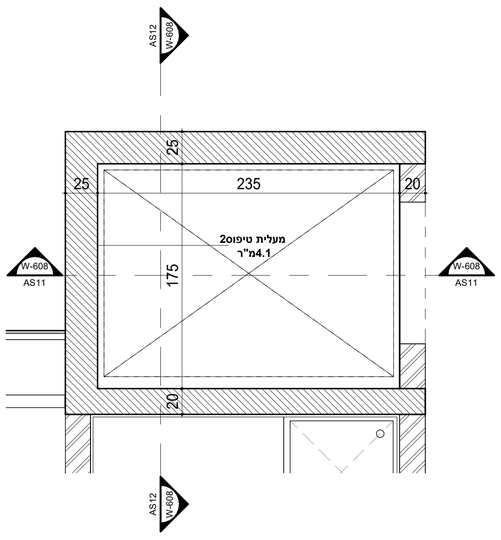

2 | עבודה קומתגלריה מעלית
1 : 25

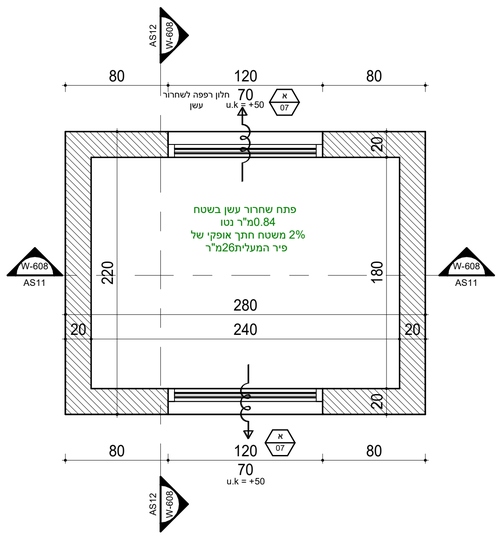

3 | עבודהקומת גג תחתון מעלית
1 : 25

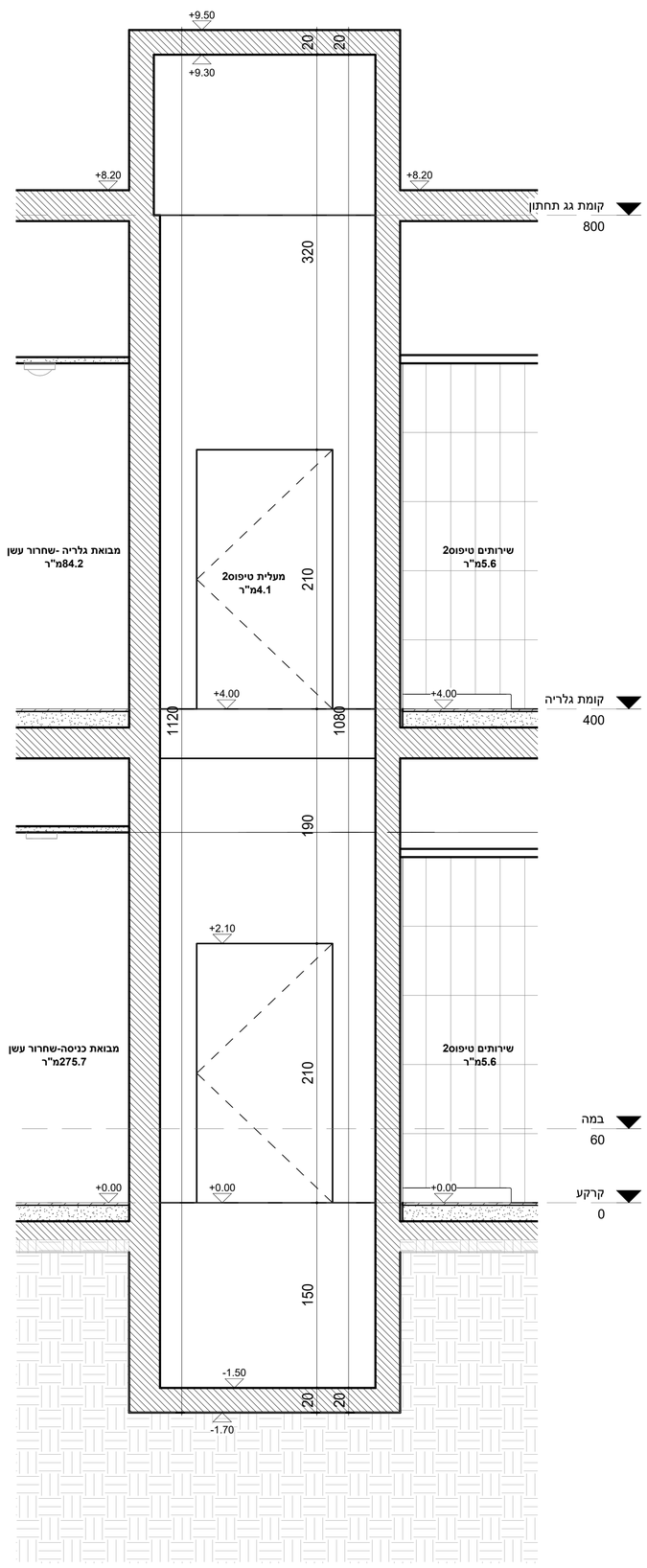

AS12
1 : 25

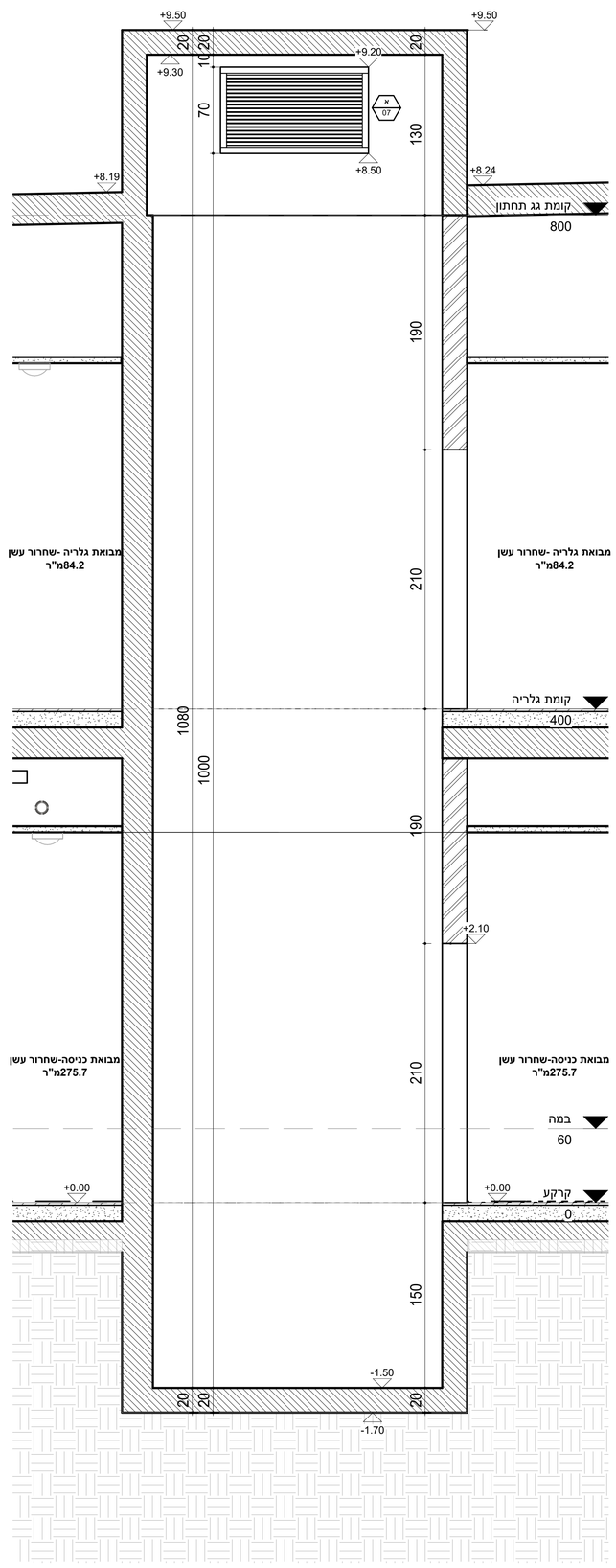

AS11
1 : 25

הערות כלליות

1. כל הזכויות על תכניות אלה שייכות לאדריכל
2. הקבלן המבצע אחראי על תאום בין כל תכניות הביצוע של כל יועצי התכנון , במידה וימצאו אי התאמות בין התכניות ,או חוסר בפרטים או כל אי בהירות אחרת ,עליו להודיע מיד לאדריכל
3. הקבלן המבצע אחראי על כך שכל החומרים , האביזרים וחלקי בנין אחרים המורכבים בבנין באמצעותו ,יהיו בעלי תו תקן ישראלי .בהעדר תו תקן , יעמדו בדרישות מכון התקנים ובדרישות חוק התכנון והבניה
4. על הקבלן לבדוק את התכניות ולהעביר למתכננים את הערותיו לתכניות , פרטים ומפרטים -לפני תחילת הבניה , או לפני ביצוע תכנית אשר אשר חל בה שינויים בזמן הבניה .במידה והקבלן ביצע בשטח עבודות אשר אינן לפי התכניות ,ולא אושרו ע"י המתכנן בכתב -תחול עליו אחריות מלאה לגבי עבודות הללו
5. אין להתחיל בבניה המבנה , יסודות או חפירות בשטח בטרם קבלת היתר בניה מהועדה המקומית
6. יש למקם את המבנה על המגרש על ידי מודד מוסמך ,כולל קביעת ה -0.00 - הכל לפי תכנית העמדה של האדריכל
7. קו תחתון של מוזא צ.מ. ג יהיה בגובה15 +0"מ מעל פני הקרקע או הריצפה המתוכננת, אלא אם כן צוין אחרת

תאריך	מהדורה	שינויים
30/10/25	1	Revision 1

תפוצה

תאריך																								
30/10/25																								

נופר אדריכלים
NOFAR ARCHITECTS

רח' נחלת יצחק32תל - אביב67448 | Tel-Aviv 32 Nahalat Itzhak St.
טל:03-6918585 | פקס:03-6918787 | Tel: 03-6918585 Fax: 03-6918787
דא"ל: office@nofararchitects.com | Email: office@nofararchitects.com

שם הפרויקט
להבים -היכל תרבות
Project

שם הגיליון
פריסת מעלית
Drawing

מספר גיליון
W-608
Drawing No.

שרטט: Author
Drawn By

בדק: Checker
Checked

מספר פרויקט
1758
Project No.

מהדורה: 1
Revision

תאריך: 30/10/25
Date

קנה מידה: 1 : 25
Scale

לעיון ○ Design
למכרז ● Bidding
לביצוע ○ Final

נתיב הקובץ
C:\Users\iddo\Documents\1758_003-Small_iddo95VNW.rvt
File Path