הערות:

1. סוג וקוטר הצינור, עומק הצינור ועומק המגוף יהיו כמפורט בתכנית ובמפרט הטכני המיוחד.
2. סוג המכסה והחוליות יקבעו במסגרת תכנון מפורט לפי מיקום בכביש או במדרכה, בהתאם לשלבי פיתוח. אין להתקין מכסה ללא אישור המתכנן, מראש ובכתב.
3. קוטר התא יקבע לפי הטבלה מצורפת בתכנית זאת
4. כל עבודות הבטון המבוצעות באתר יהיו מבטון ב-30 ומעלה.
5. אטם איטופלסט יבוצע בין כל החוליות הטרומיות לרבות טיח צמנט עם ביג'יבונד.

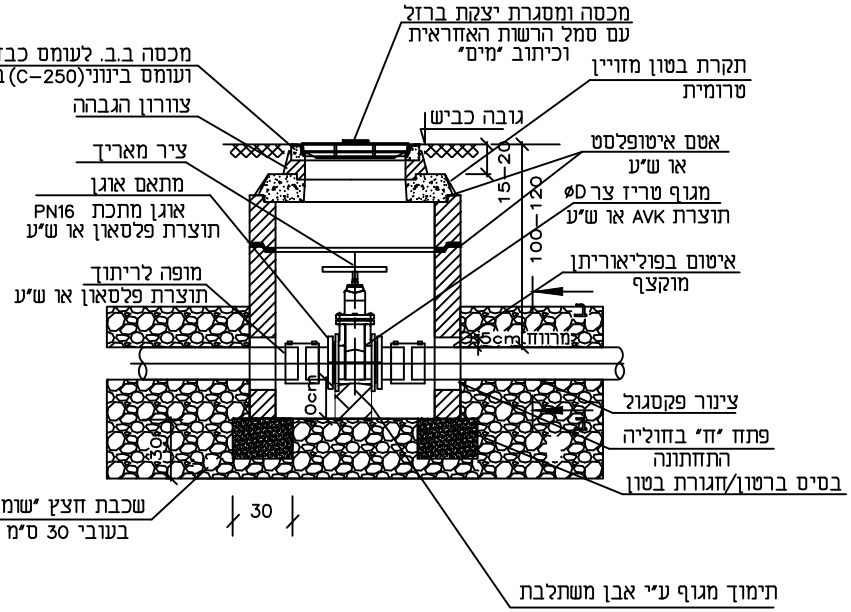

חתך א-א

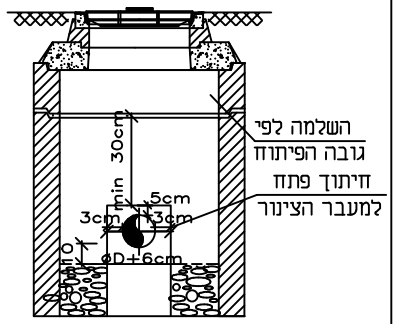

חתך ב-ב

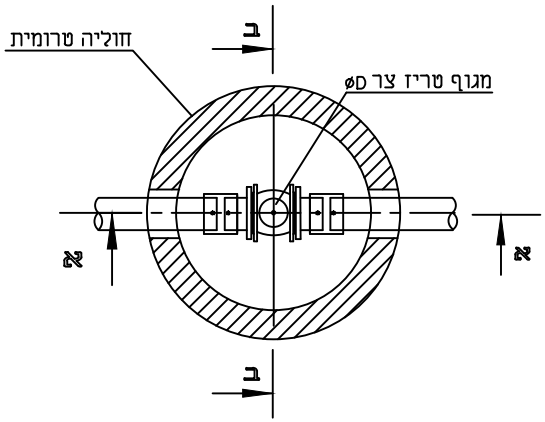

מבט א'

קוטר תא לפי קוטר צינור ועומקו

קוטר ØD מגוף (")	עומק הצינור (מ')	קוטר ØD1 התא (מ')	קוטר ØD2 מכסה (מ')
עד "2	עד 0.40	0.60	0.40
"3-"4	עד 1.25	0.80	0.50
"3-"4	מעל 1.25	1.00	0.60
"4-"10	בכל עומק	1.00	0.60
"12 ומעלה*	בכל עומק	1.25	0.60

מגוף תת"ק בתוך תא	שם תכנית		
1589-13-07	מס' תכנית	ללא קנ"מ	תאריך 12.2025